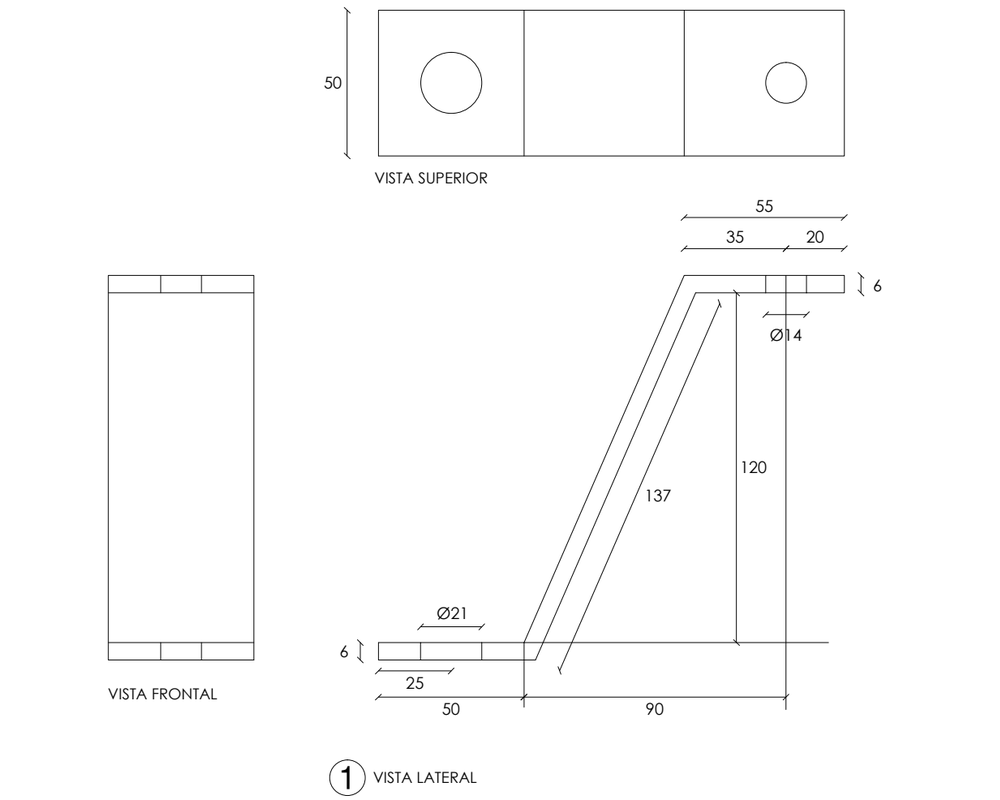

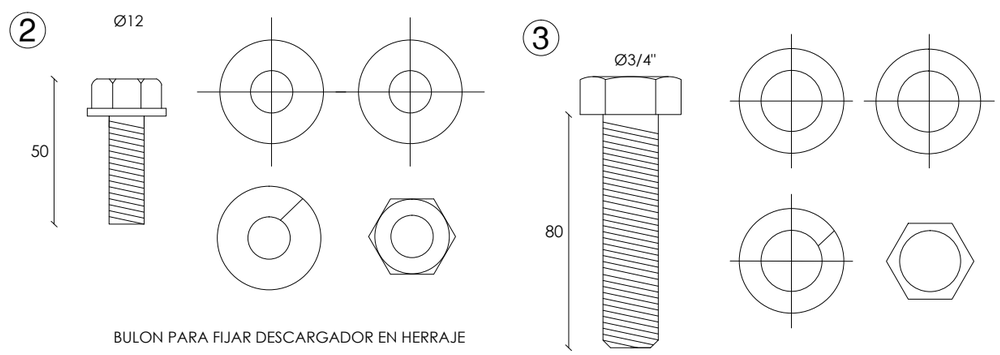

REFERENCIAS.-

N°	DENOMINACION	CANT.	MATERIAL
1	Planchuela 50x250x6	1	Ac.estru.galv.
2	Bulón Ø12x50 c/tuerca, 2 arand. planas y arandela de presión	1	Ac.estru.galv.
3	Bulón Ø3/4"x80 c/tuerca, 2 arand. planas y arandela de presión	1	Ac.estru.galv.

MODIFICACIONES A LA VERSION 10/2002
Se aumenta el tamaño del orificio a 21mm
Se cambia nombre y tema del plano

ute
GERENCIA SECTOR
PROYECTOS Y NORMALIZACION
GERENCIA DIVISION REDES DE DISTRIBUCION
Palacio de la Luz Piso 5 Tel 22090560 Fax 22083084 Email nordis@ute.com.uy - pcya.red@ute.com.uy

PLANO NORMALIZADO
HERRAJE PARA DESCARGADOR

TEMA
HERRAJES PARA SEA Y LINEAS AÉREAS 6 Y 15 kV

N° PLANO

ESCALA ---

FECHA	**TECNICO**	**DIBUJANTE**	**CODIGO** 060243
VERSION ORIGINAL 10/2002	D. Gómez - J. Pertusso	J.Carballo	**SUPERVISOR**
VERSION ACTUAL 12/2022	P. LA PAZ		F.RAVA
ARCHIVO	\NormYproy\Nor\Planera\PLANOS NORMALIZADOS\HERRAJES Y ACCESORIOS		